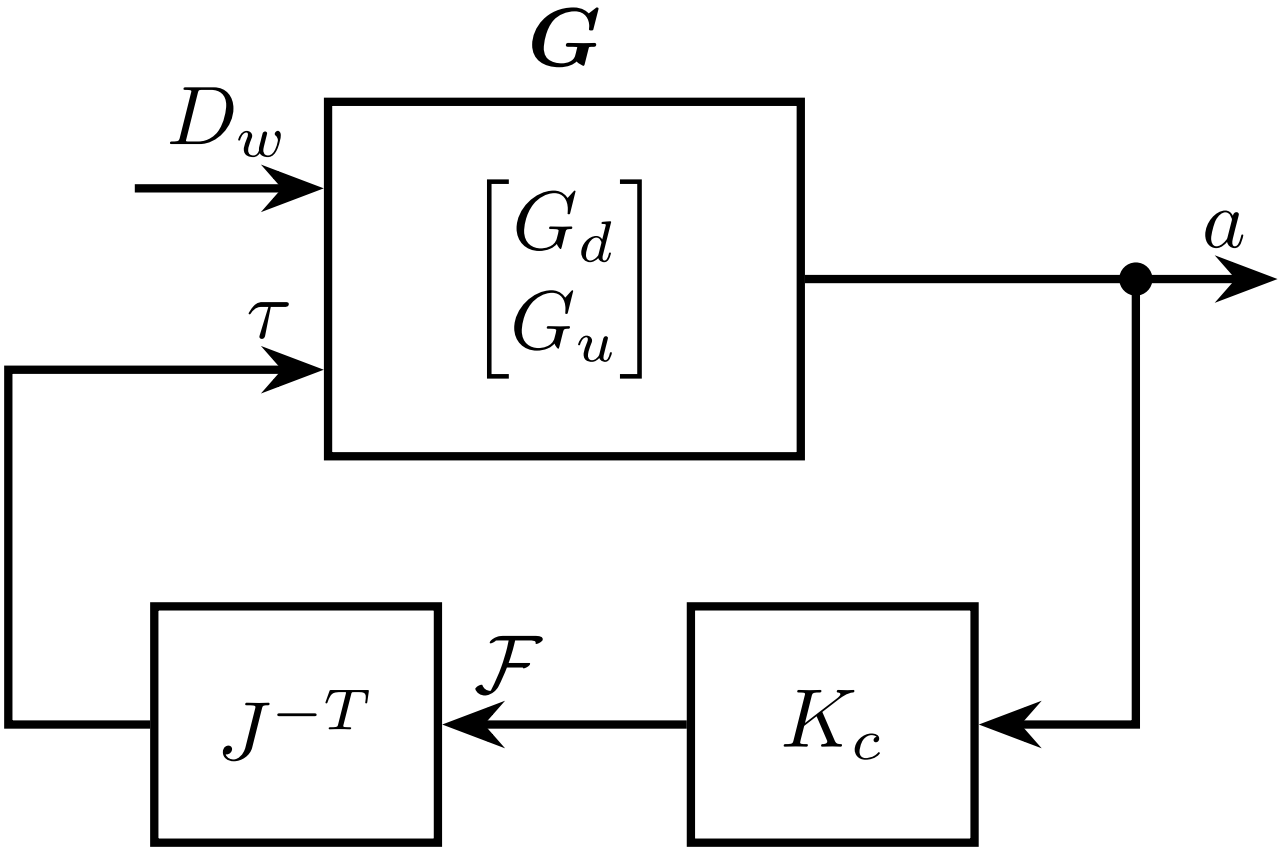
$\boldsymbol{G}$
D_w
$\begin{bmatrix} G_d \\ G_u \end{bmatrix}$
a
τ
J^{-T}
$\mathcal{F}$
K_c